2050nm Ż № ⷯ/Ƕ ⷯˆ PBS/PBC˜

ⷯ

Ż № ⷯˆ PBS/PBC˜ ɢ ʜ ´ Ż ⷰ Ƕ ˜ ₩ ⷰ Ţ ɋ ´ Ż ⷰ ヿ ₩ ₹№≠ Ƕ ⌡ ʜ ɢ ⷰ ₹ Ţ , ℨ ㄱ ɣ ǐ Ծ ʜ ɪ Ḡ Ż ⷰ № ~ ´ Ż ⷰ Ƕ ⌡ ₩ ヿ ₹ ⷰ Ţ˘ ㄱ ɢ ⷰ ⷯ ˇ Ƕ ˘ ⷰ ⷰ ⷯ ⷰ Â

ʏ ~	ⷰ ⷰ ⷯ
ⷰ	ⷰ ⷯ
o ˇ	Ḥ
˘ ㄱ	ⷰ

ⷯ

ǐ	ヿ ᵝ	ɣ
Ţ	nm	2050
ƀ	nm	±40
ĩ ﻍ ~	dB	0.6
	dB	1.0
ⷰ	dB	20
Ծ	dB	50
ﻍ	dB	50
o ˇ CW	W	5 10 20 30 ㄱ
‖ˇ	KW	10
ⷰ ﻍ	-	Ports 1&2: PM1550 or PM1950 Port 3: SMF-28e or SM1950 or PM1550 or PM1950
ⷰ	m	1 ỉ
ﻍ	-	
Ⱶ	N	5
	mm	14x12x8
ƀ	Ṇ	-5˙ +70
Ũ	Ṇ	-40˙ +85

ﻍ 25Ṇ’

ɟ;; ƀ ɋ ˘ ˙ ˘ ~ ˙ 0.6dB, ﻍ ʏ 5dB, ⷰ ʏ 2dB, ⷰ ‰ Key Â

1W ƀ Â

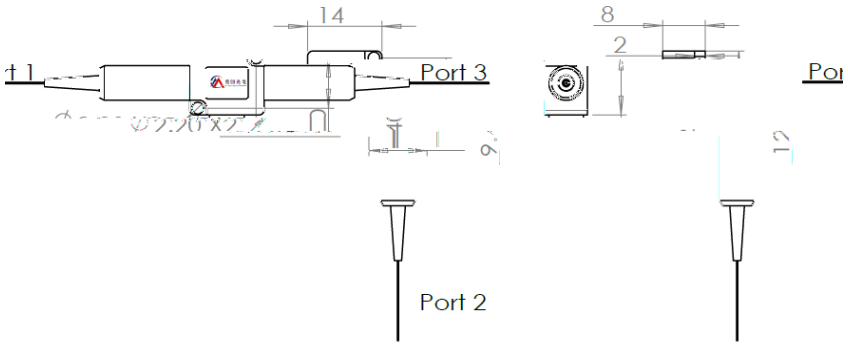

Ḥ نجى

	ŵ	Ŷ	ŷ	Ÿ	Ź	ź	Ż
	ƀ	٥ ٬	ڷ نجى Port1&2	ڷ نجى Port3		نجى	